DEPÓSITO PARA DOSIFICADOR

COD. 03108.DEP1

Depósito para dosificador de jabón

- Depósito para dosificadores de jabón líquido con sistema de alimentación múltiple.
- Incluye soporte a pared.
- Reduce drásticamente el consumo de jabón.
- Recarga rápida y sencilla y con protección antirrobo.
- Resistente y antivandálico.

COMPONENTES Y CARACTERÍSTICAS TÉCNICAS

- Cuerpo fabricado plástico.
- Capacidad: 6 litros. Rellenable.
- Permite la instalación de 6 dispensadores de jabón máximo con un solo tanque.
- Incluye soporte a pared.
- Dimensiones: 295 alto x 144 ancho x 224 fondo (mm).

TEXTO SUGERIDO PARA PRESCRIPCIÓN

Depósito para dosificador de jabón líquido NOFER con sistema de alimentación múltiple. Dimensiones: 295 alto x 144 ancho x 224 fondo (mm).

ESQUEMA DIMENSIONAL

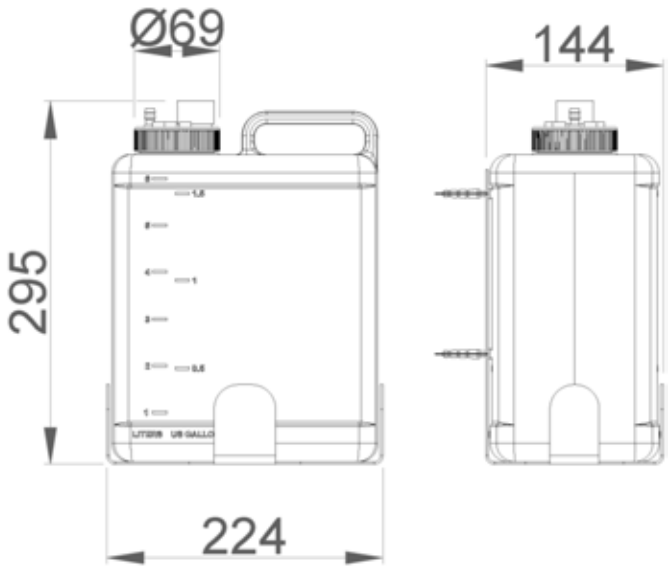

DIMENSIONES EN mm

DICOHOTEL
Del Pujol, 3
08506 - Calldetenes (Barcelona)
Tel +34 938 869 318
info@dicohotel.com | www.dicohotel.com

DICOHOTEL